# FOCO ONE 1000 SLIM

BIO-30-108

O Foco One 1000 Slim é uma lareira de bioetanol elegante, projetada para instalação em parede, onde as chamas são visíveis de um único lado. Com uma profundidade de apenas 20 cm, esta lareira é perfeita para paredes divisórias estreitas. Possui um queimador de bioetanol ajustável com capacidade de 4 litros, proporcionando até 6,5 horas de tempo de queima. Fabricada em aço inoxidável revestido a pó de 4 mm, oferece um design atemporal. O vidro temperado protege as chamas, garantindo um fogo estável. A instalação é simples e não requer certificação especial.

## TECHNICAL SPECIFICATIONS

**Queimador**

| | |
|---|---|
| Controlo | Manual |
| Tamanho mínimo do quarto | 80 m³ |
| Ajustável | Sim |
| Modelo de queimador | 4 Litros Superior |
| Comprimento da chama | 60 cm |
| Tempo de queima até | 6,5 horas |
| Controlo Remoto | Não |
| Capacidade | 4,0 Litro |
| Requisitos de energia | Não |
| Potência de calor (máx) | 4,4 kW |
| Consumo | 0,62 l/h |

**Tipo**

| | |
|---|---|
| Combustível | Bioetanol |
| Tipo de produto | Lareira a bioetanol embutida de 1 lado |
| Exaustão/Chaminé | Não é requerida |
| Marca | Foco |
| Utilização | Interior |
| Vista das chamas | Frontal |
| Garantia | 2 anos |
| Taxa de mudança de ar recomendada | 1 |

**Dimensões**

| | |
|---|---|
| Comprimento/Largura | 100 cm |
| Altura | 50 cm |
| Profundidade | 20 cm |
| Peso | 25 kg |

**Aparência**

| | |
|---|---|
| Material | Aço |
| Espessura do aço | 4 mm |
| Cor | Preto |
| Vidro incluído | Sim |
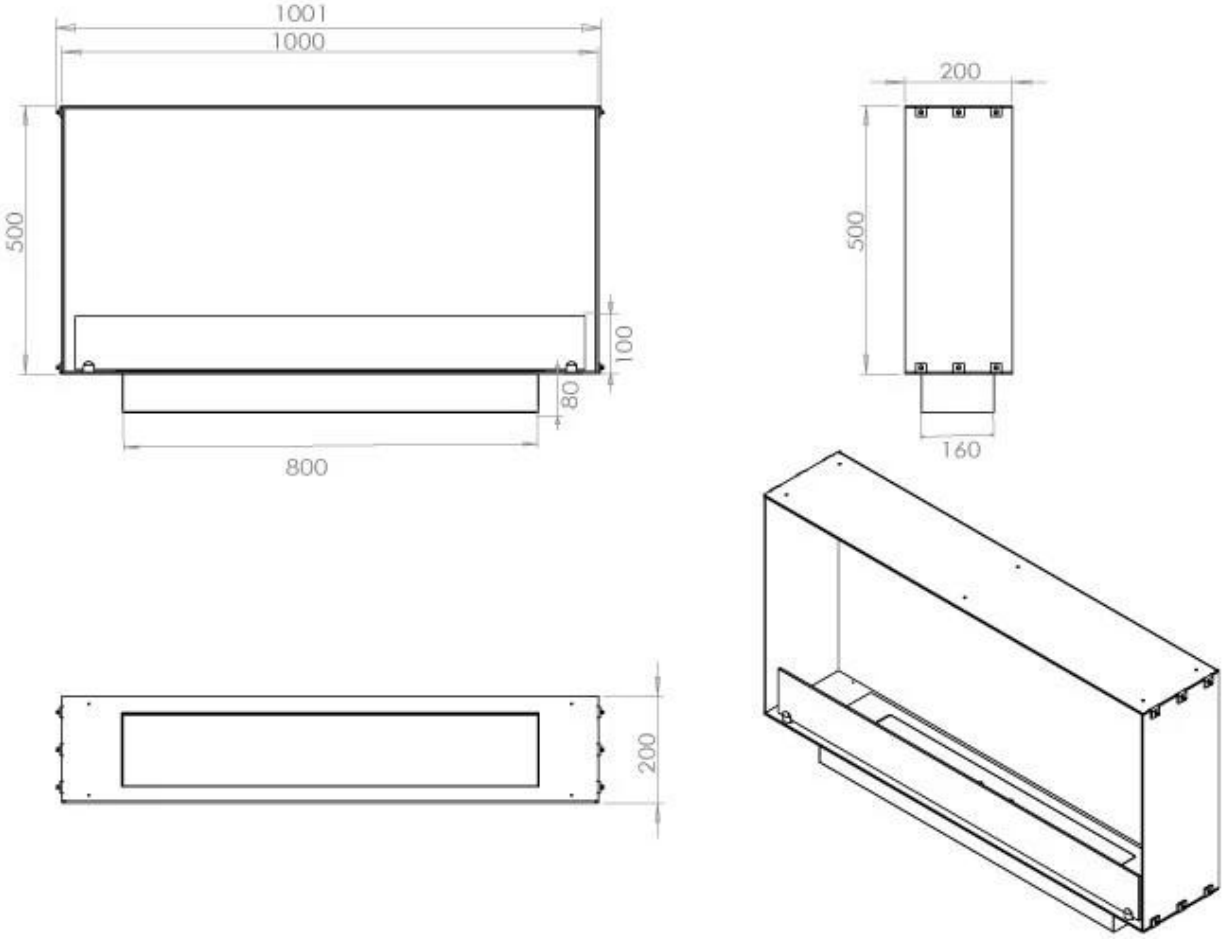
## Superior Manual