FOCO ONE 1000

BIO-30-129

Foco One 1000 é uma elegante lareira a bioetanol embutida de um lado, projetada para instalação em parede, onde as chamas são visíveis apenas pela frente. Esta lareira oferece uma solução estilosa para criar uma atmosfera acolhedora em sua casa. Você pode escolher entre um queimador manual ou automático que oferece níveis de chama ajustáveis e controlo remoto para facilitar a operação. A lareira é feita de aço inoxidável revestido a pó de 4 mm e inclui vidro temperado para proteger as chamas e proporcionar uma experiência de chama estável.

TECHNICAL SPECIFICATIONS

Queimador

Controlo	Manual
Controlo	Controlo remoto
Controlo	Automático
Tamanho mínimo do quarto	80 m³
Ajustável	Sim
Modelo de queimador	4 Litros Superior
Comprimento da chama	60 cm
Tempo de queima até	6,5 horas
Controlo Remoto	Sim (compra adicional)
Requisitos de energia	Não
Requisitos de energia	Sim
Potência de calor (máx)	4,4 kW
Consumo	0,62 l/h

Dimensões

Comprimento/Largura	100 cm
Altura	50 cm
Profundidade	40 cm
Peso	58,5 kg

Aparência

Material	Aço
Espessura do aço	4 mm
Cor	Preto
Vidro incluído	Sim

Tipo

Tipo de produto	Lareira a bioetanol embutida de 1 lado
Combustível	Bioetanol
Exaustão/Chaminé	Não é requerida
Marca	Foco
Utilização	Interior
Vista das chamas	Frontal
Garantia	2 anos
Taxa de mudança de ar recomendada	1

FLA 3+ 790 mm

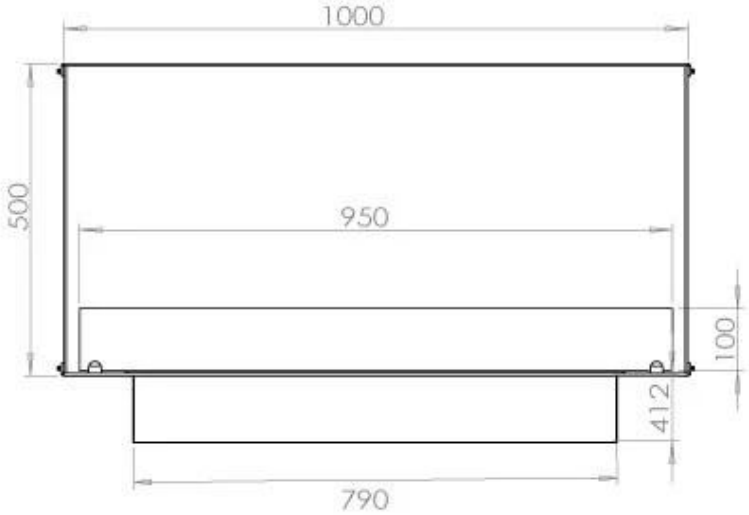

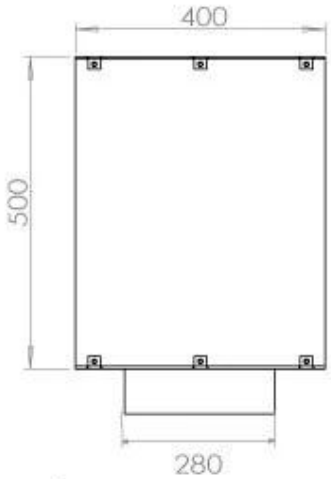

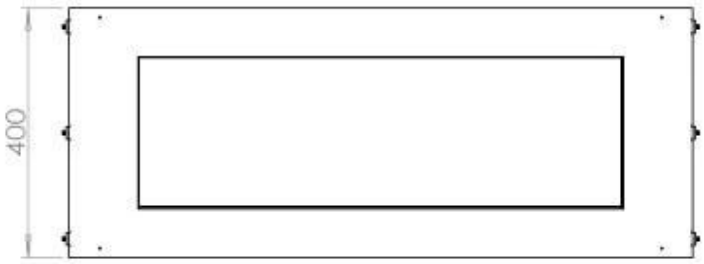

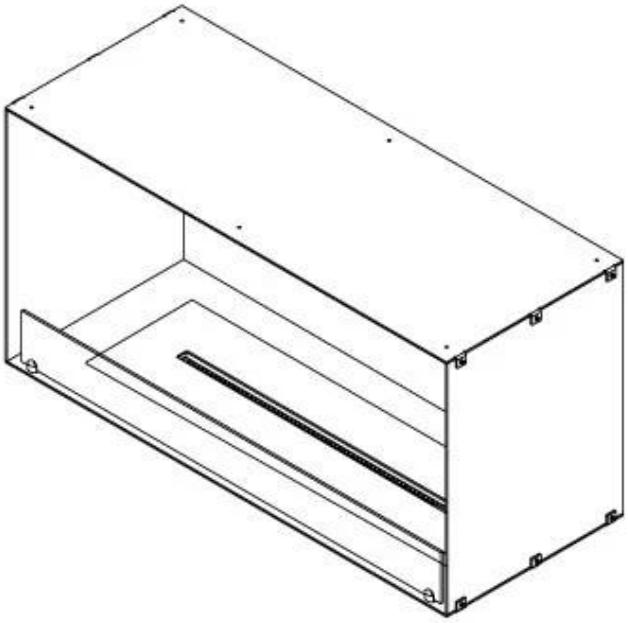

FLA 3 790 mm

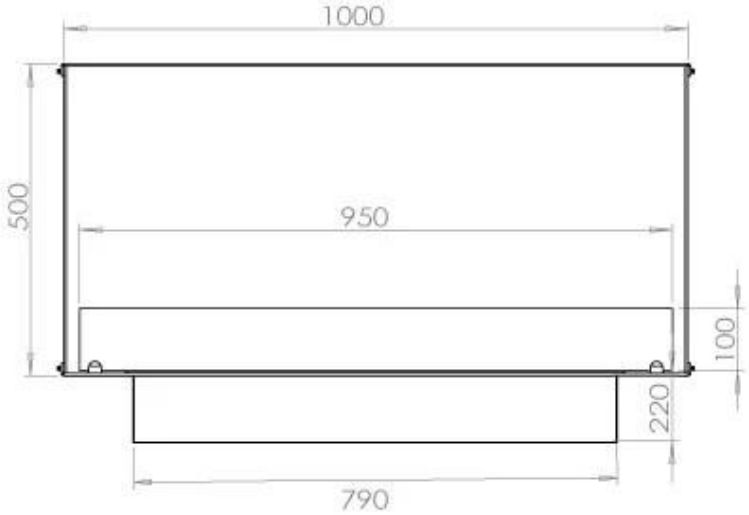

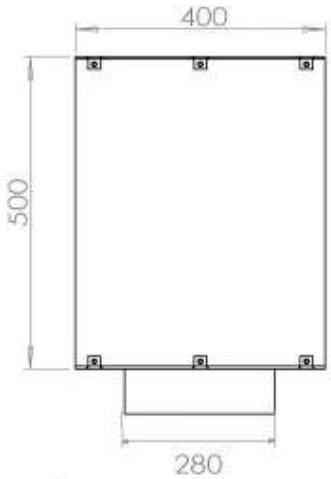

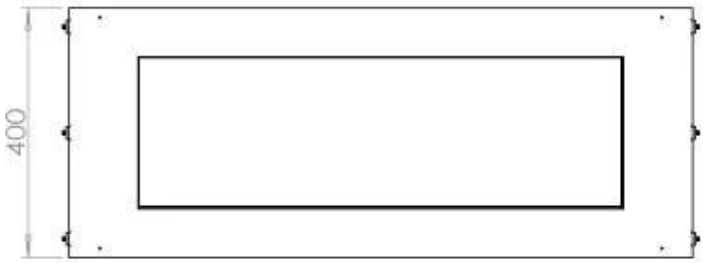

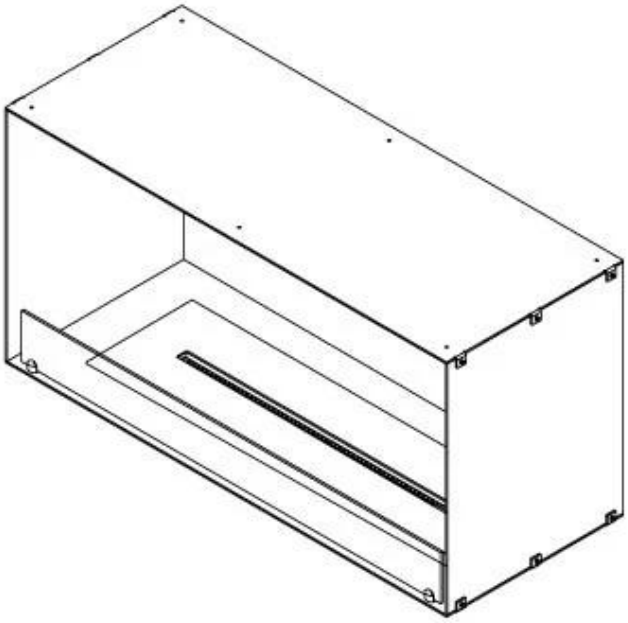

PrimeFire 700

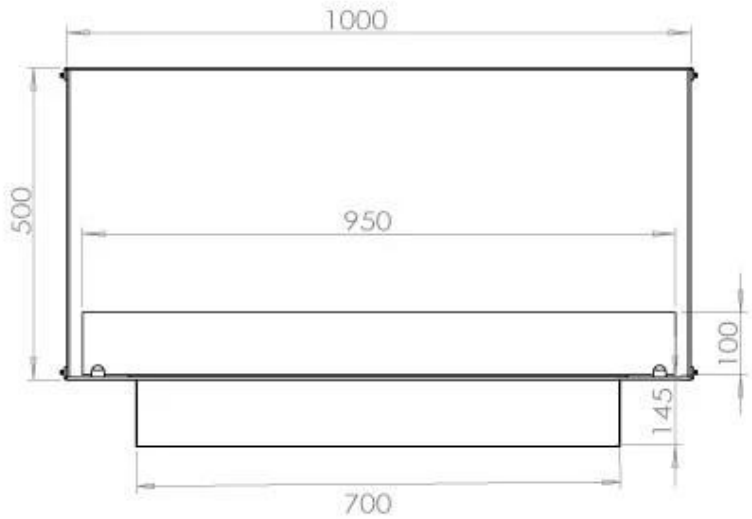

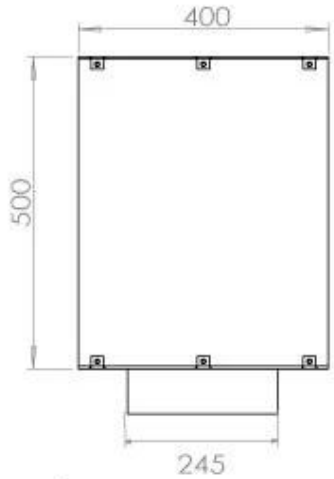

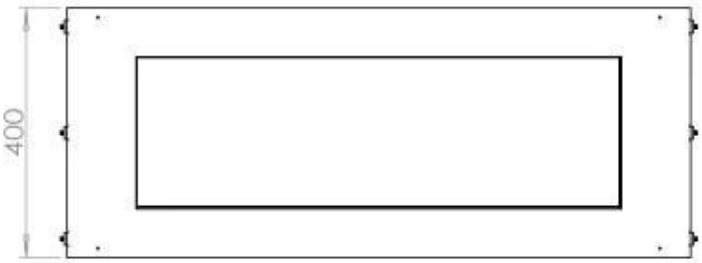

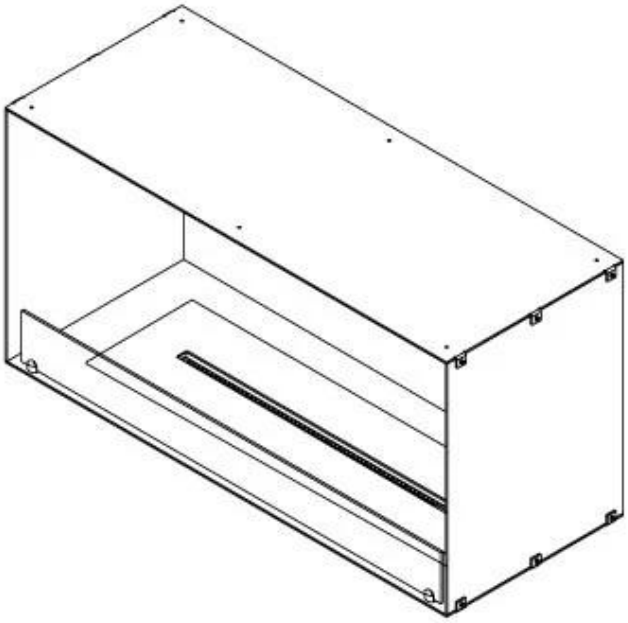

Automatic burner 700

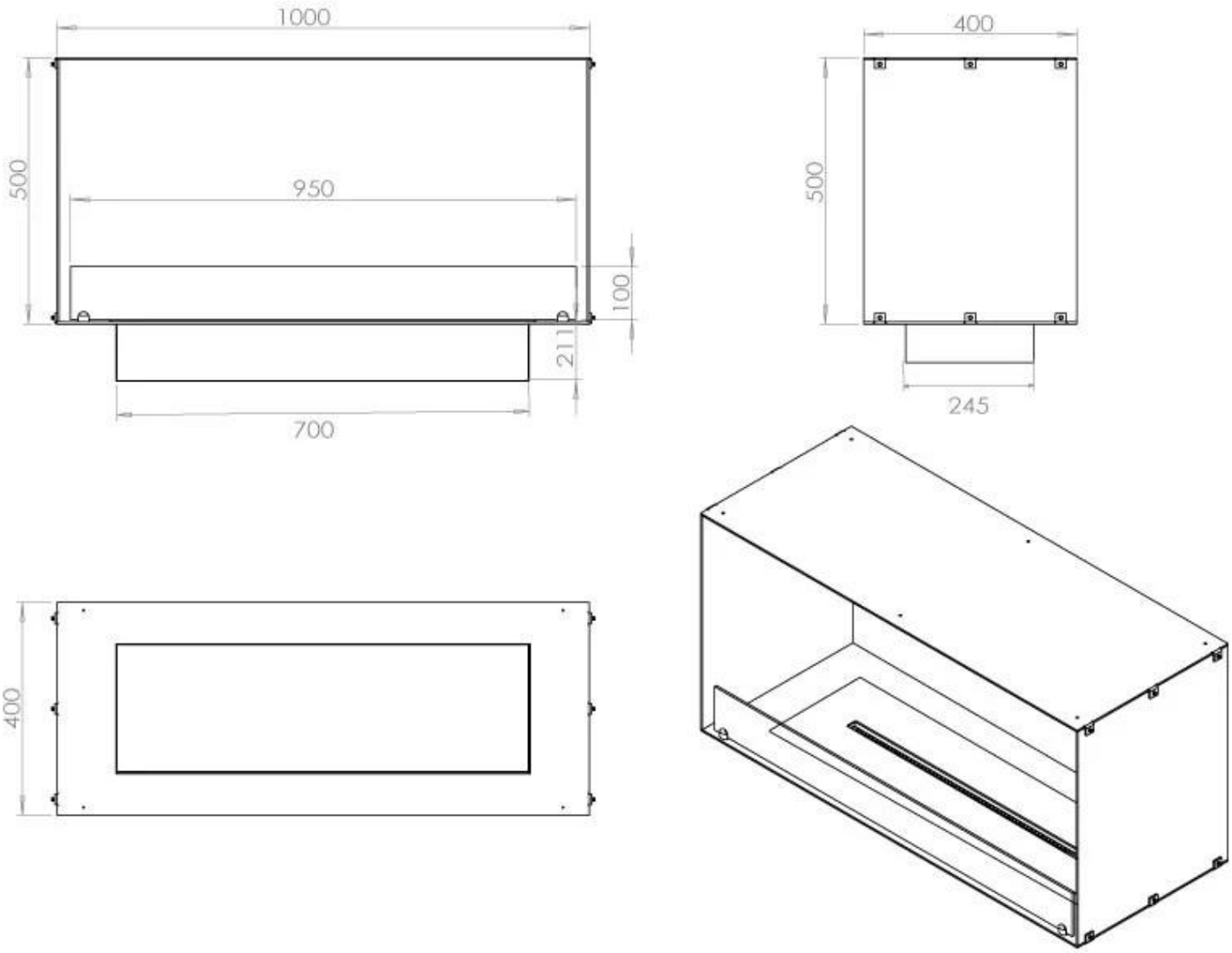
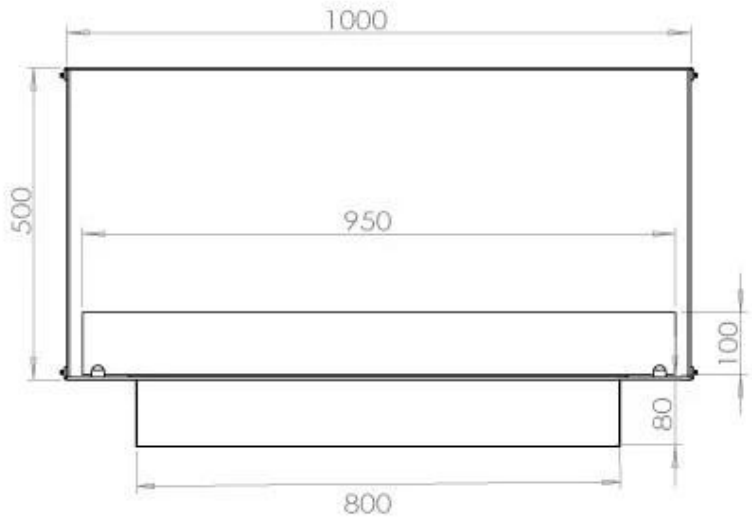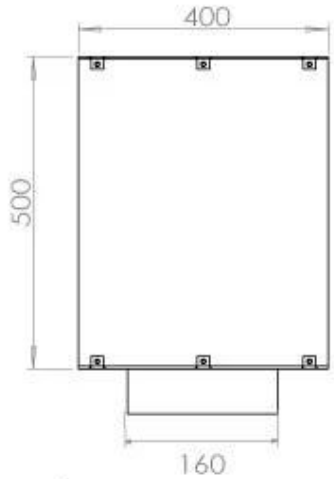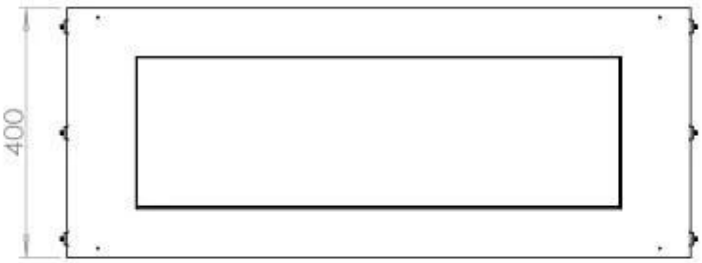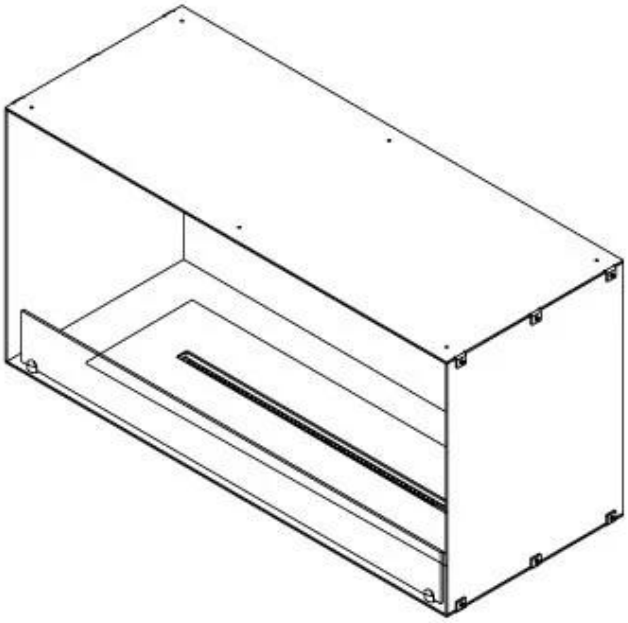
Superior Manual 800