FOCO MYST TWO 800

HYB-30-104

Foco Myst Duas lareiras a vapor de túnel 800 para instalação em uma parede entre duas salas.

TECHNICAL SPECIFICATIONS

Funkce

Ajustável	Sim
Controlo	Controlo remoto
Controlo Remoto	Sim (incluído)
Termostato	Não

Especificações principais

Tipo de produto	Lareira Opti-myst embutida tipo painel
Marca	Foco
Utilização	Interior
Garantia	2 anos

Dimensões e peso

Comprimento/Largura	80 cm
Altura	50 cm
Profundidade	40 cm
Peso	25 kg
Comprimento do cabo	150 cm

Especificações técnicas

Modelo de queimador	Dimplex Optimyst Cassette 500
Combustível	Água e eletrecidade
Tempo de queima até	10 horas
Capacidade	2 Litro
Cor da chama	1 Cores
Potência de calor (máx)	Sem calor kW
Consumo	220 l/h

Material e aparência

Material	Aço
Cor	Preto
Acabamento	Mate
Interior (cor/material)	Preto
Decoração	Madeira (Adicional)
Vidro incluído	Sim
Altura do vidro	15 cm

Detalhes de instalação

Abertura de ventilação necessária	210 cm2

Exaustão/Chaminé	Não é requerida
Requisitos de energia	Sim

TECHNICAL DRAWING

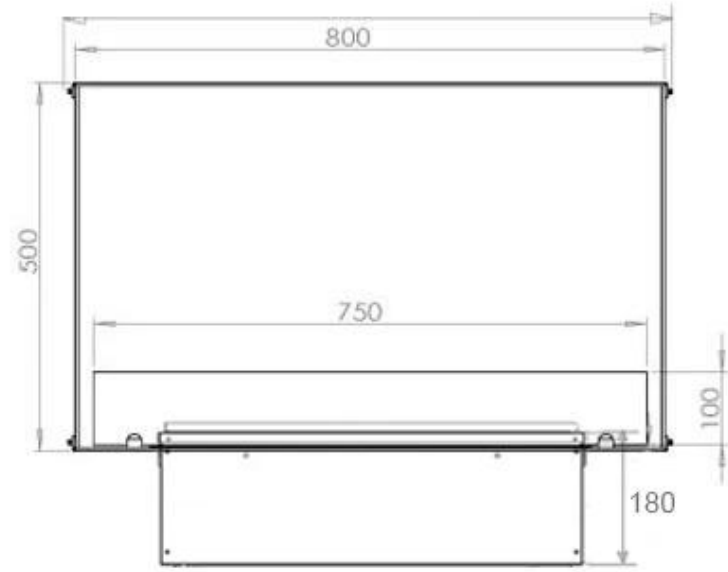

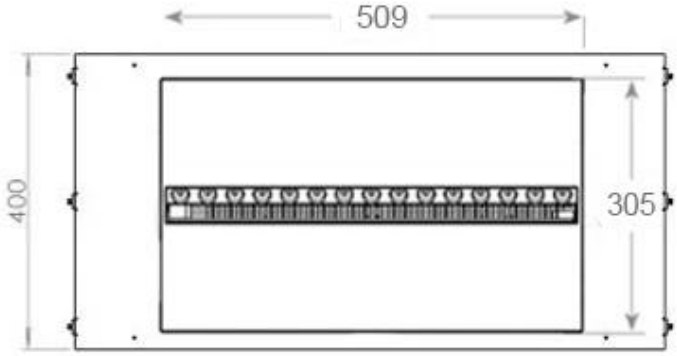

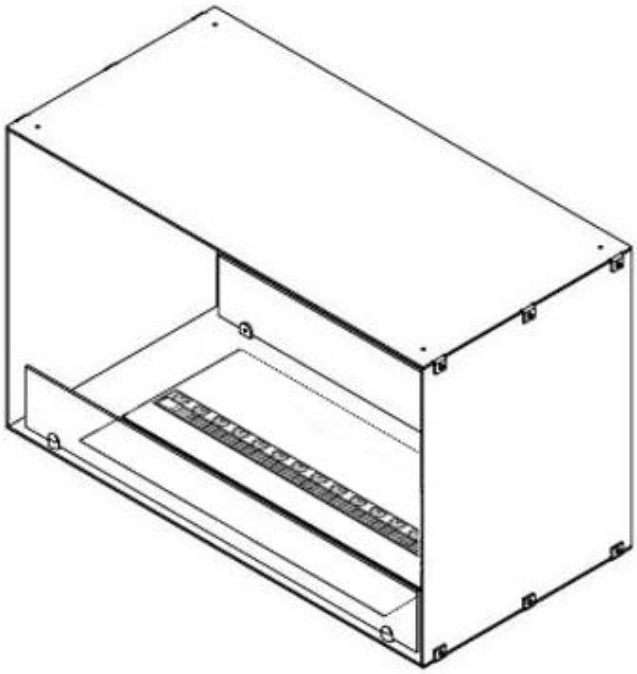

CASSETTE 500 MANUAL

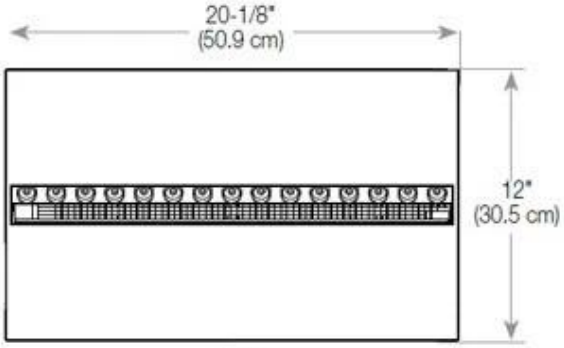

TOP

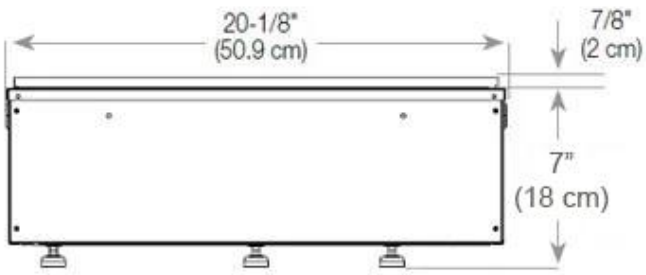

FRONT

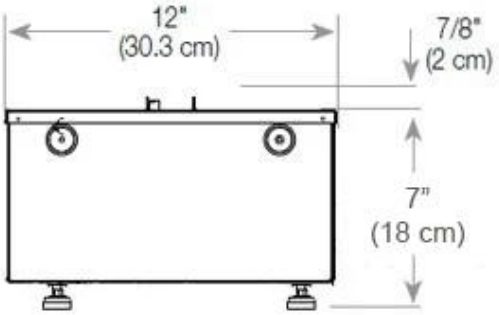

SIDE

CASSETTE 500 AUTOMATIC

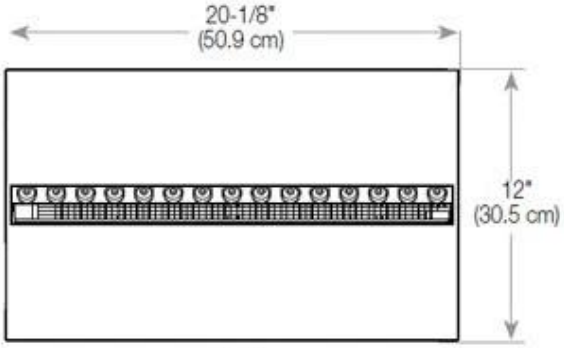

TOP

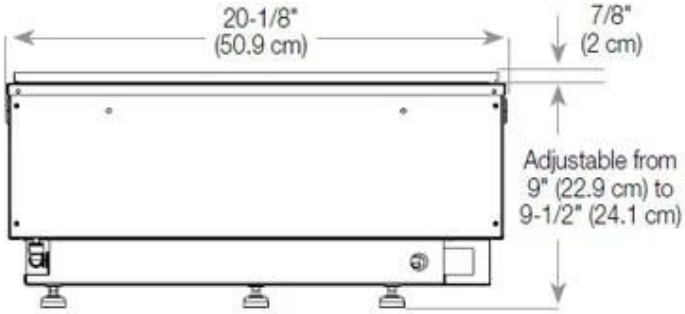

FRONT

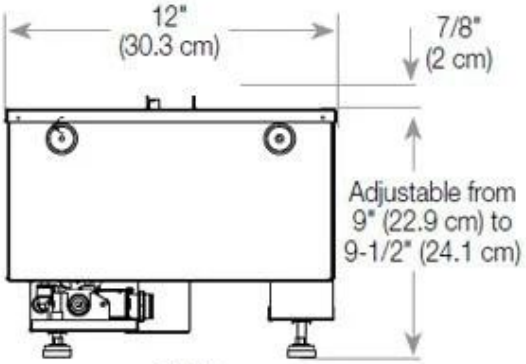

SIDE