ELARA 1300 - LAREIRA ELÉTRICA

ELP-20-130

O Elara 1300 da Flamerite Fires é uma lareira elétrica elegante que oferece uma solução moderna para aquecer e criar um ambiente acolhedor na sua casa. Com uma largura de 1300 mm, o Elara 1300 impressiona com sua tecnologia de chamas realistas.

TECHNICAL SPECIFICATIONS

Especificações principais	
Tipo de produto	Lareira elétrica de parede
Marca	Flamerite Fires
Certificação	CE
Utilização	Interior
Garantia	2 anos

Dimensões e peso	
Comprimento/Largura	174 cm
Altura	62,6 cm
Profundidade	34,5 cm

Especificações técnicas	
	41
Tipo de queimador	AeroFlame
Combustível	Electricidade
Potência de calor (min.)	0,75 kW
Potência de calor (máx)	1,5 kW

Funkce	
Controlo	Controlo remoto
Controlo	Painel de controlo
Controlo	Control via app
Controlo Remoto	Sim (incluído)
Termostato	Sim

Material e aparência	
Cor	Branco
Vista das chamas	Três lados
Decoração	Troncos de Madeira
Vidro incluído	Sim

Detalhes de instalação	
Exaustão/Chaminé	Não é requerida
Requisitos de energia	Sim

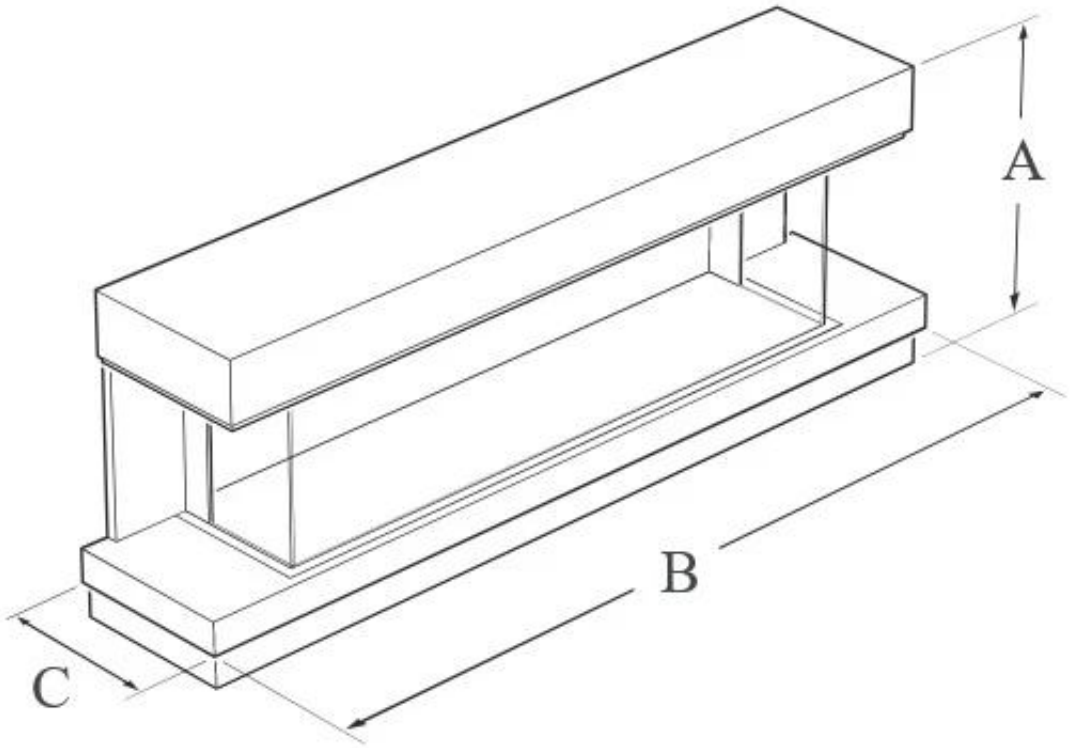

WALL MOUNTED

A: 626 | B: 1740 | C: 345 (mm)